第３７回大阪スポーツ祭典　北大阪ダブルス予選テニス大会＜男子D＞
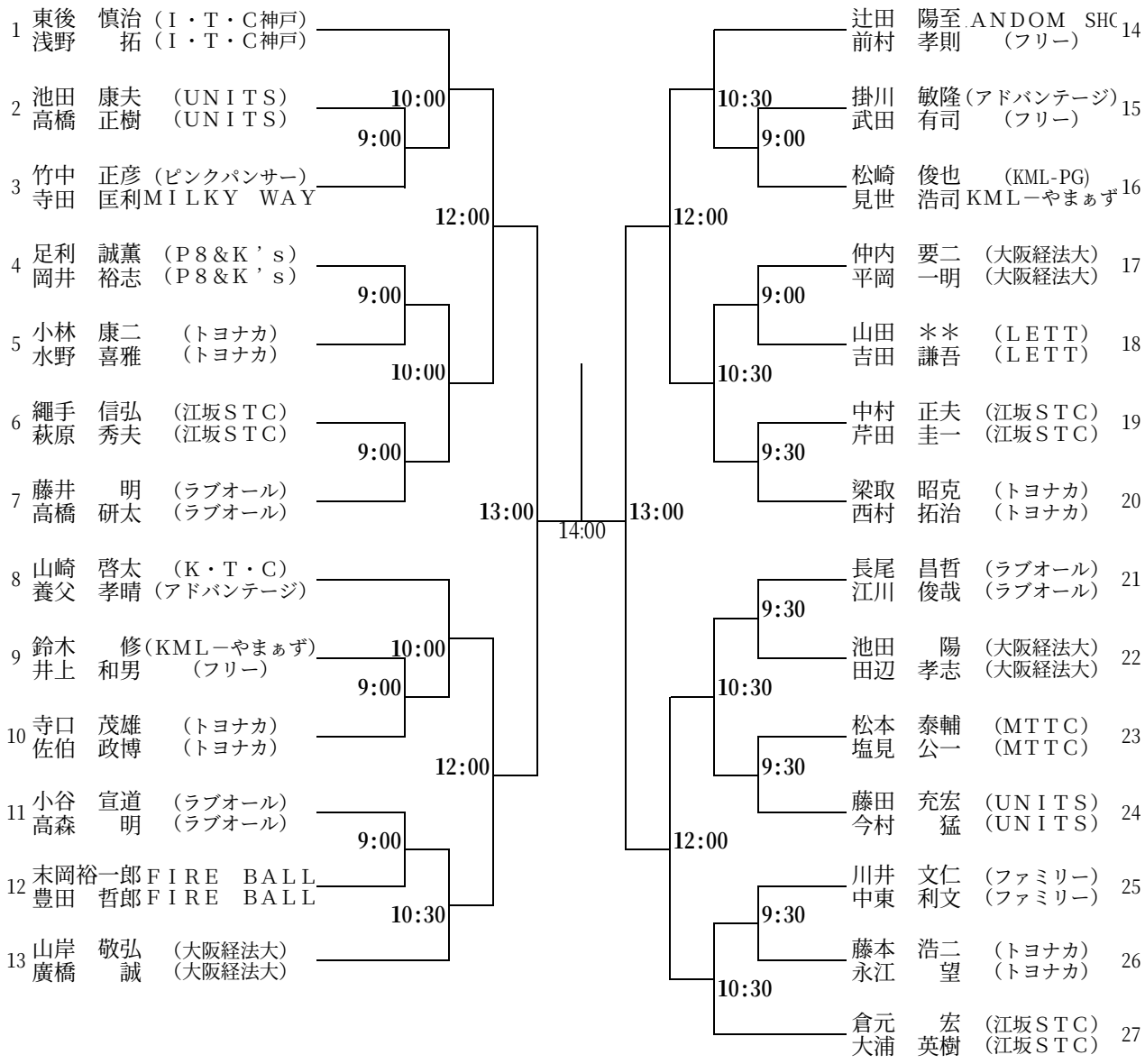
＜２０００．９．１５＞服部緑地